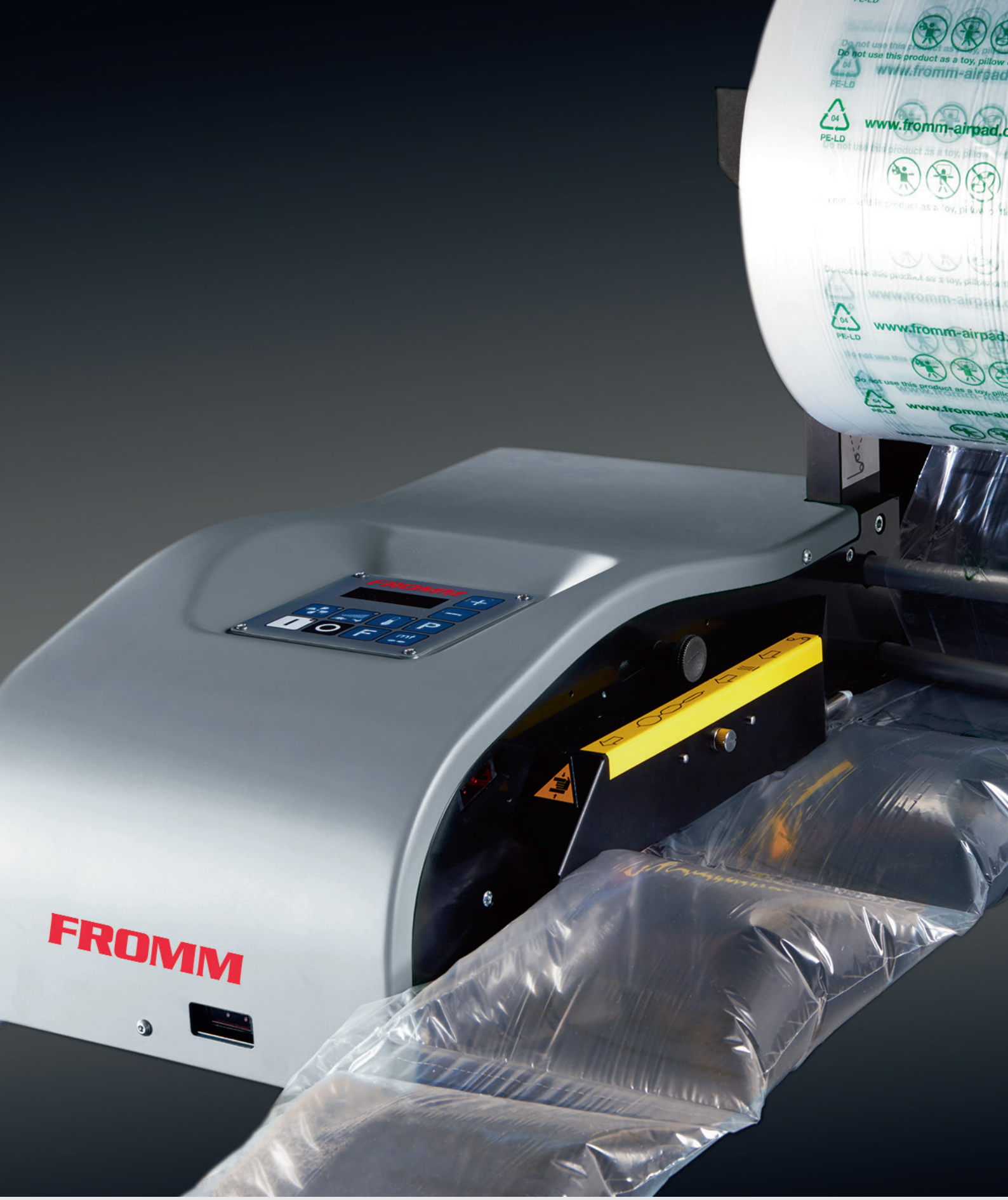

FROMM | AIRPAD SYSTEMS

AP100

Le système compact Airpad

- Adapté à tous les postes de travail
- Structure robuste pour un fonctionnement continu
- Configuration modulable pour une meilleure productivité

AIRPAD AP100

Le système d'emballage à coussin d'air FROMM pour toutes les exigences de protection et de calage des colis

Adapté à tous les postes de travail

- Faible encombrement pour une intégration facile
- Autonome ou configuration multipostes
- Idéal pour un poste d'emballage décentralisé

Conçu pour une ergonomie optimale

- Prise en main rapide et fonctionnement intuitif
- Panneau de contrôle simple
- Système d'alimentation silencieux
- Chargement du film simple et rapide

Configuration modulaire pour une productivité accrue

- Casier de stockage suspendu ou au sol
- Remplissage automatique
- Commande à pédale
- Distributeur orientable pour une utilisation facile
- Photocellules frontales et latérales pour une utilisation automatique

Technologie FROMM

- **Structure robuste pour un fonctionnement continu**
- **Assistance technique efficace**
- **Expertise de «fin de ligne»**

Caractéristiques techniques AP100

- Alimentation électrique: 90-240V - 50/60Hz
- Poids: 11,4 kg (sans les options)
- Vitesse: 10-16 m/min
- Film utilisé: PE
- Largeurs des films: 200 mm, 400 mm

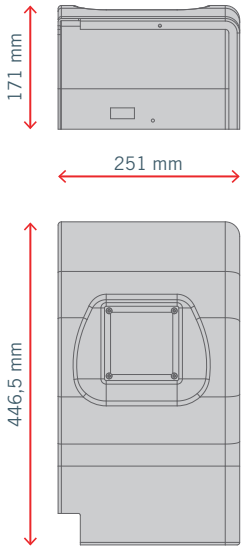

AirPad AP100

code 50.2103

Options

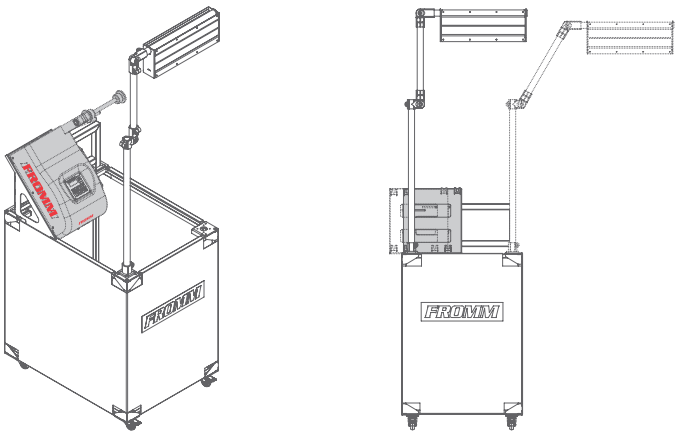

Casier de stockage mobile au sol avec bras articulé et distributeur de coussins

code 50.2119

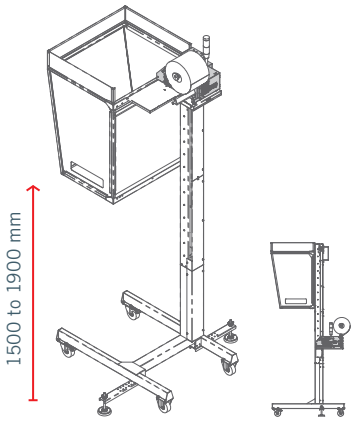

Casier de stockage suspendu électrique

code 50.2118

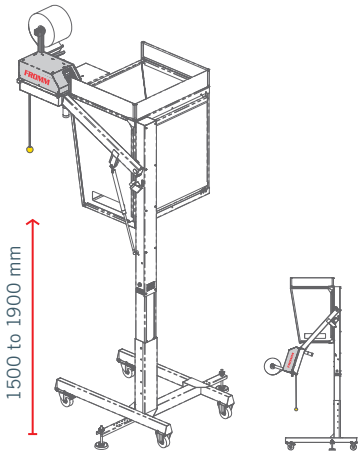

Casier de stockage suspendu manuel

code 50.2117

Le **bon film** pour le **bon coussin**

	Standard	Résistant	Extra Résistant	Barrière	Anti-statique	Recyclé	Bio-plastique
200x80 mm		**900 m**					
		4.0-5.0 m³/rouleau					
200x120 mm			**650 m**	*En développement*			
			3.5-4.0 m³/rouleau				
200x135 mm	**1100 m**	**900 m**			*En développement*	*En développement*	*En développement*
	6.0-6.5 m³/rouleau	5.0-5.5 m³/rouleau					
200x200 mm	**1100 m**	**900 m**					
	8.5-10.0 m³/rouleau	7.0-8.0 m³/rouleau					
300x135 mm		**600 m**	**450 m**				
		5.0-6.0 m³/rouleau	3.5-4.0 m³/rouleau				
400x135 mm		**450 m**					
		4.5-5.0 m³/rouleau					
400x150 mm 2 coussins	**500 m**			*En développement*			
	8.5-9.0 m³/rouleau						
400x150 mm 8 coussins	**500 m**		**350 m**	*En développement*			
	200 m²/rouleau		140 m²/rouleau				

FROMM assure le développement, la production, le conseil, les ventes et le service – partout dans le monde auprès du même fournisseur!
Bénéficiez de notre expertise!

FROMM | AIRPAD SYSTEMS

FROMM AG
Härdlistrasse 4, 8957 Spreitenbach, Switzerland
Tel.: +41 56 419 10 20
Fax: +41 56 419 10 30
ch@fromm-pack.com
www.fromm-pack.ch

Design: bb&b – Photos: Prise de vue Production, FROMM 02/2017